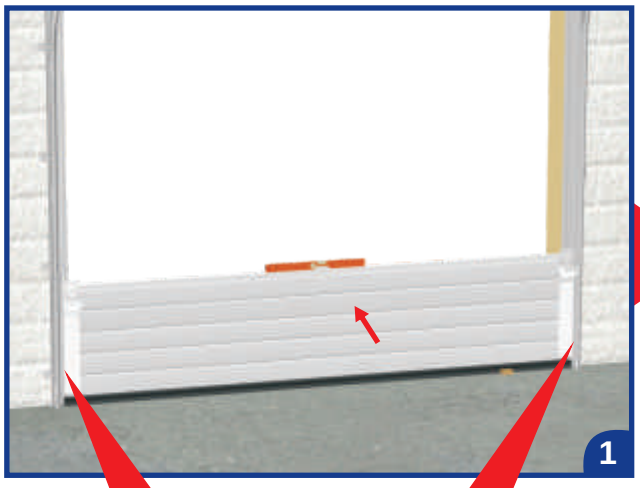
1

Caler si nécessaire

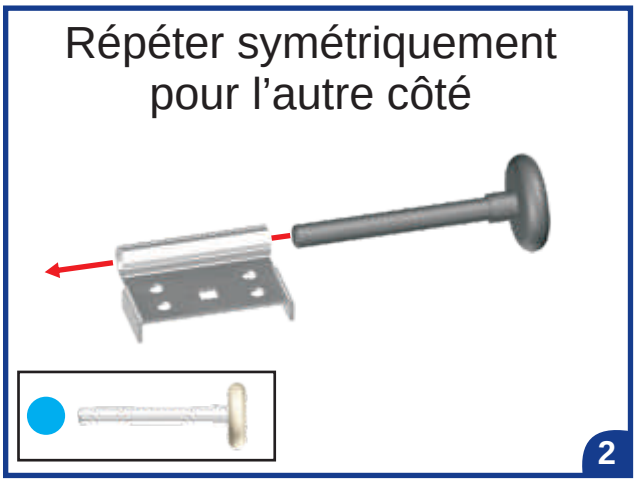
Répéter symétriquement
pour l'autre côté
2

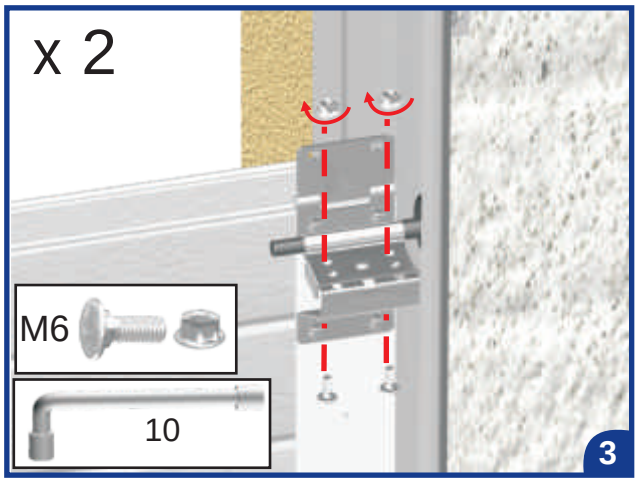
x 2
M6
10
3

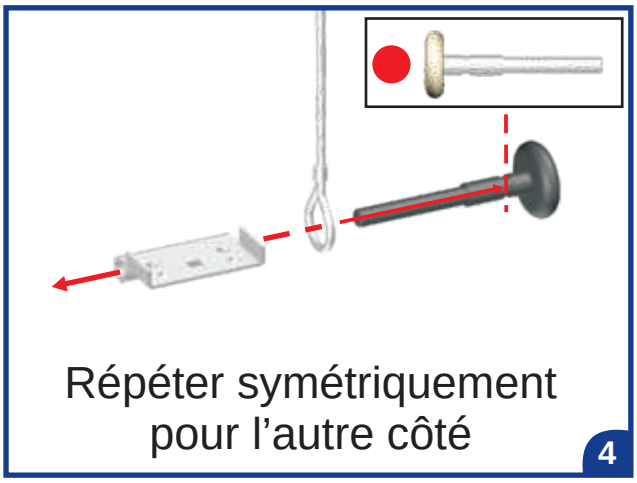
Répéter symétriquement
pour l'autre côté
4

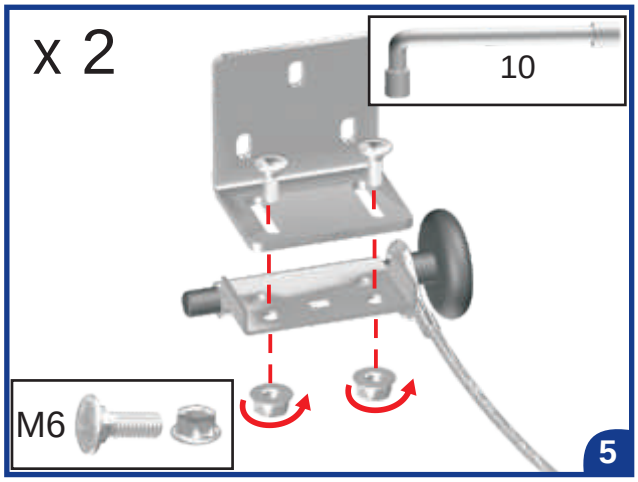
x 2
10
M6
5

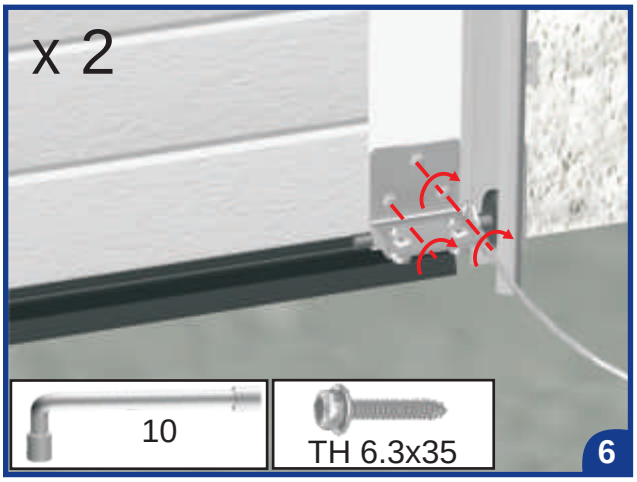
x 2
10
TH 6.3x35
6

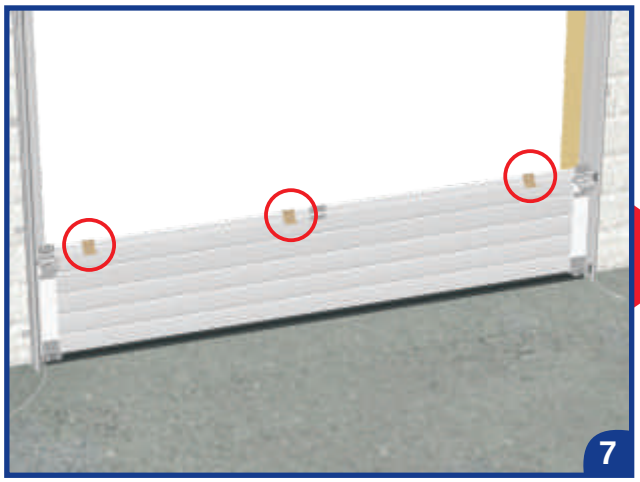
7

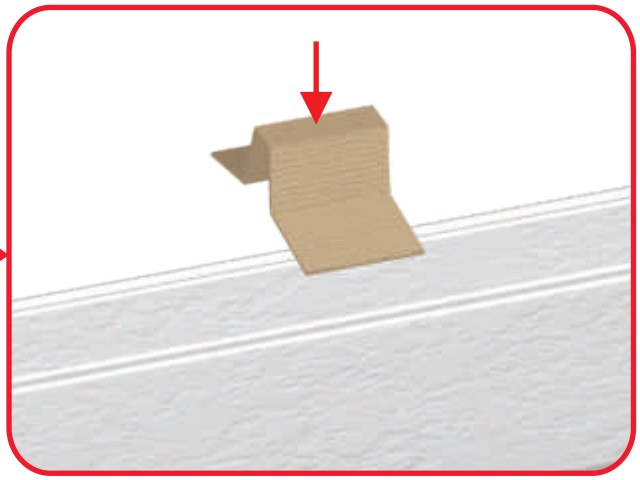

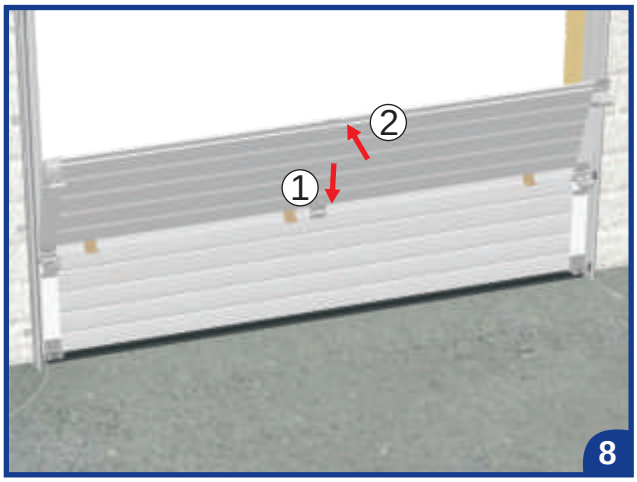
2
1
8

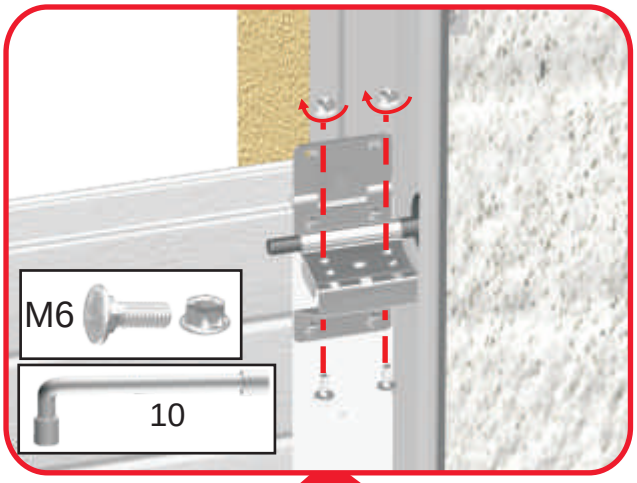
M6
10

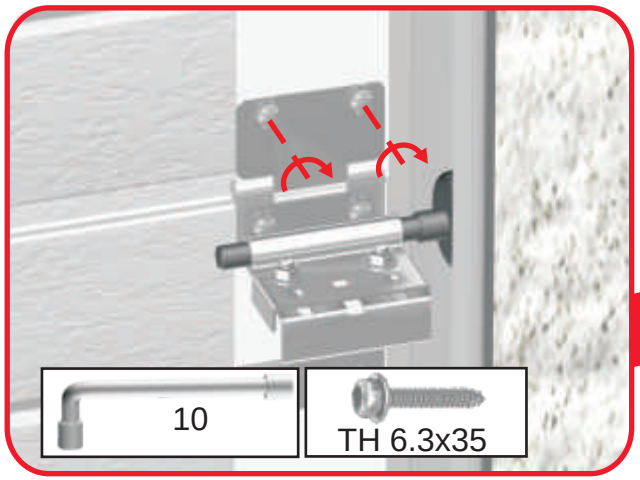
10
TH 6.3x35

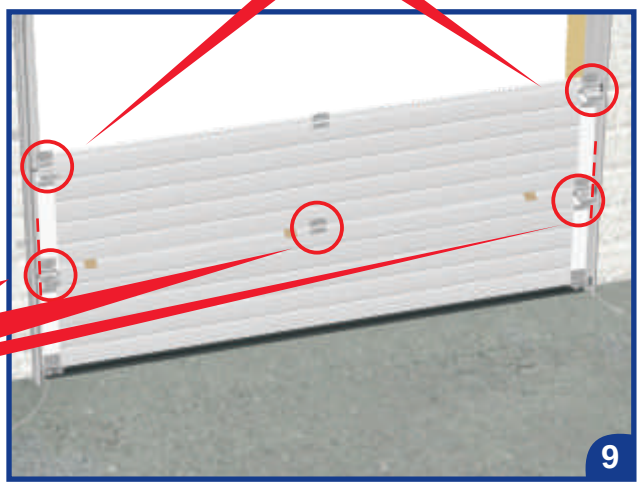
9

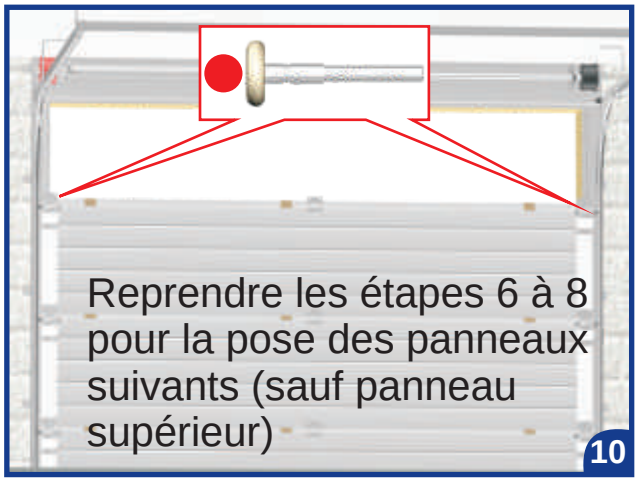
Reprendre les étapes 6 à 8 pour la pose des panneaux suivants (sauf panneau supérieur)
10

M6
Bien plaquer le panneau contre le mur et le galet contre le rail

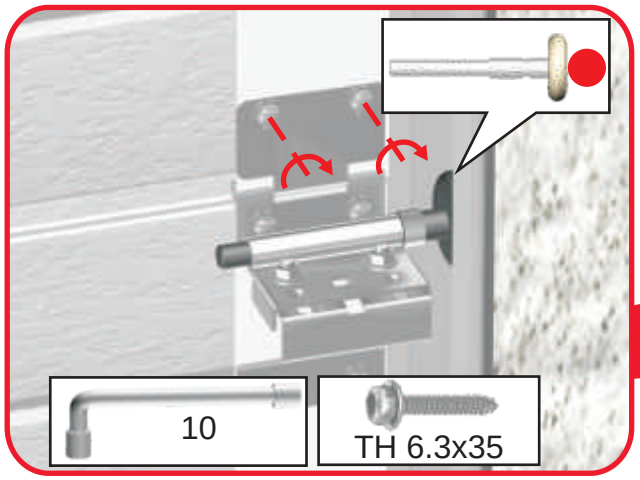
10
TH 6.3x35

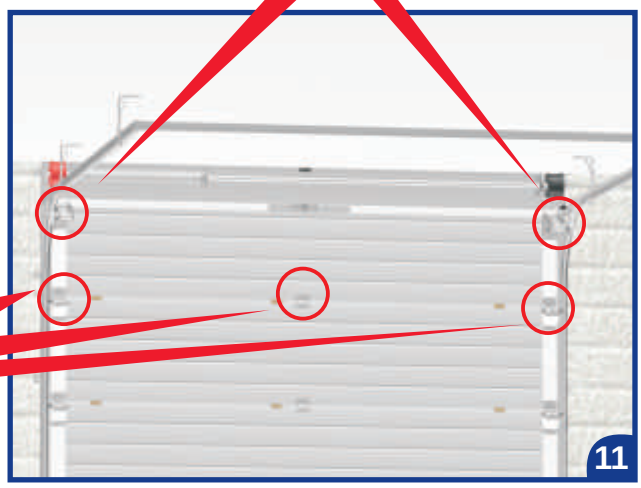
11

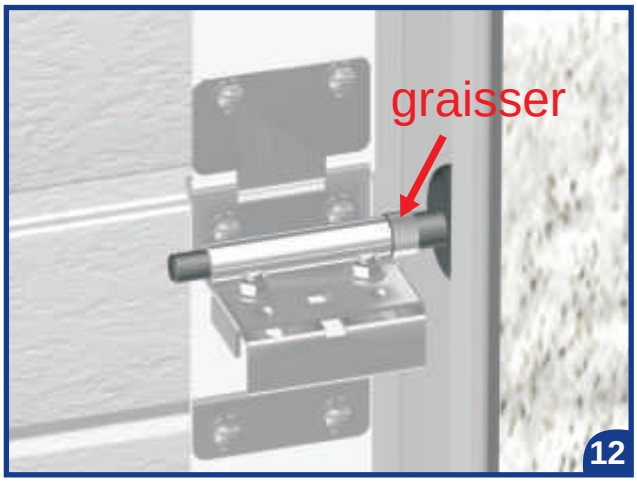
graisser
12

13

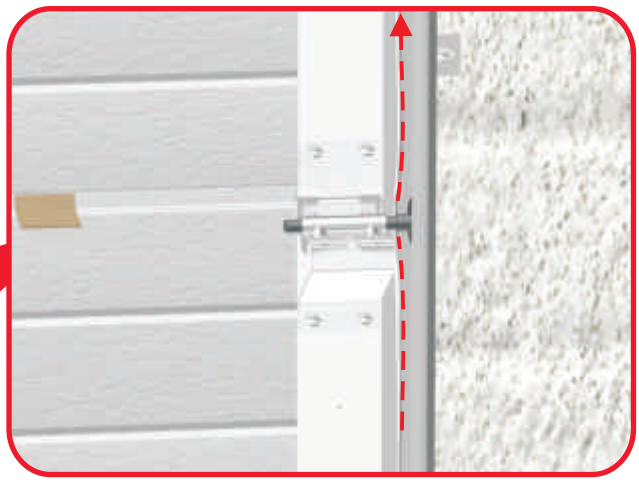

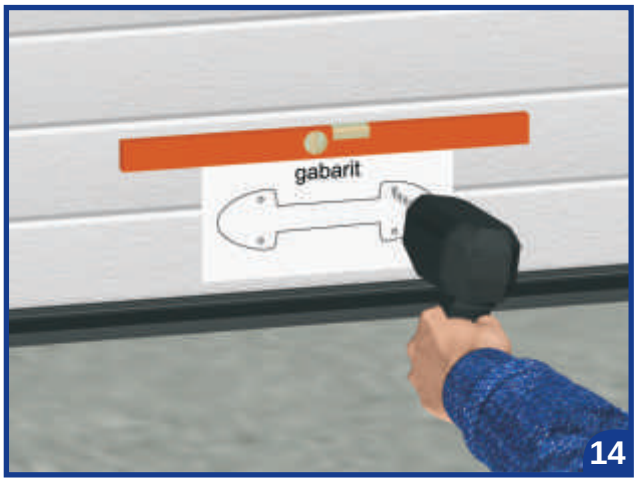
gabarit
14

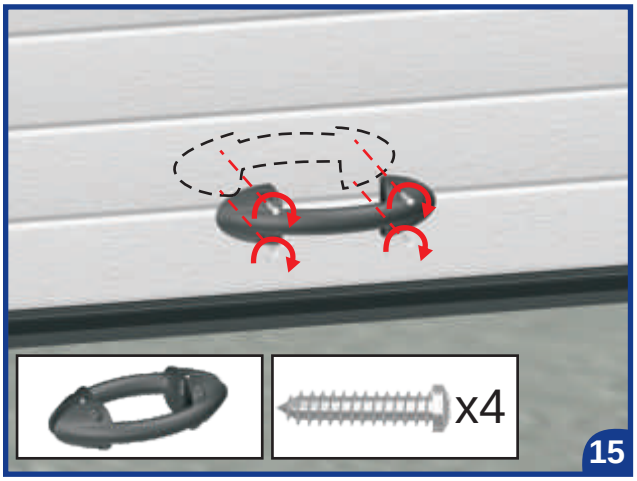
x4
15

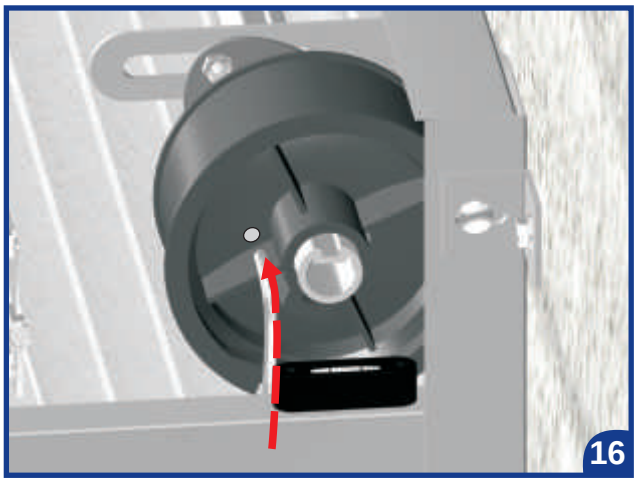
16

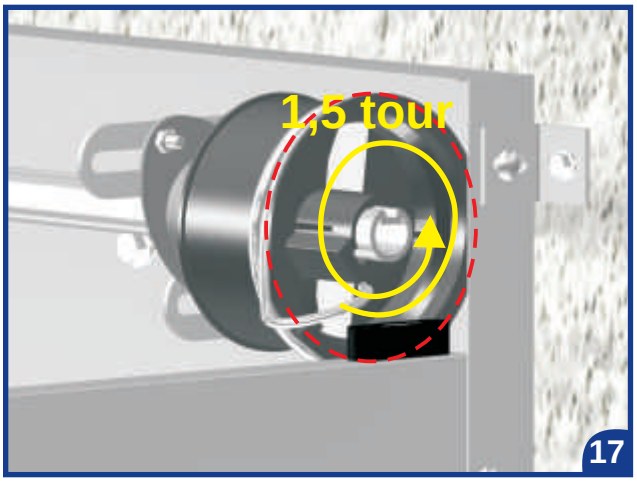
1,5 tour
17

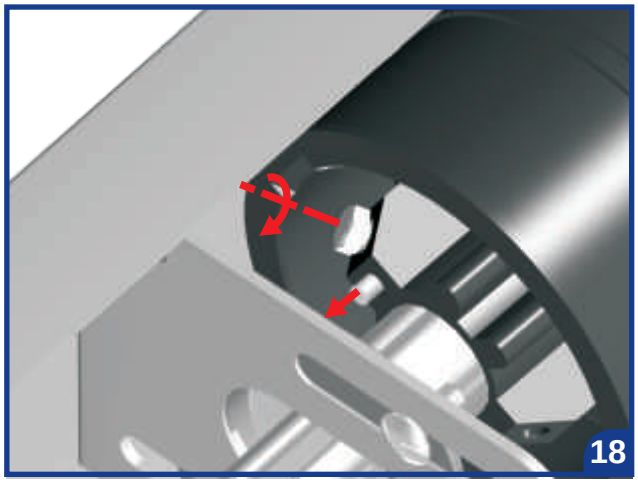
18

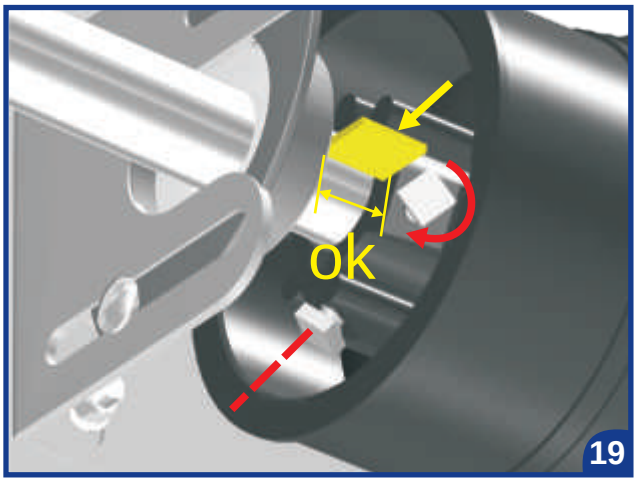
ok
19

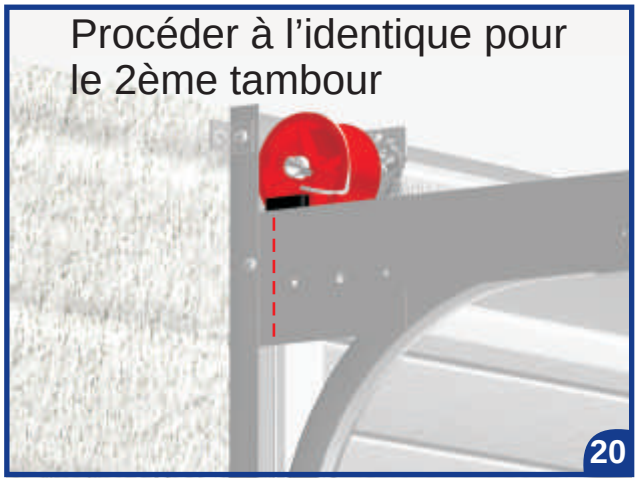
Procéder à l'identique pour
le 2ème tambour
20

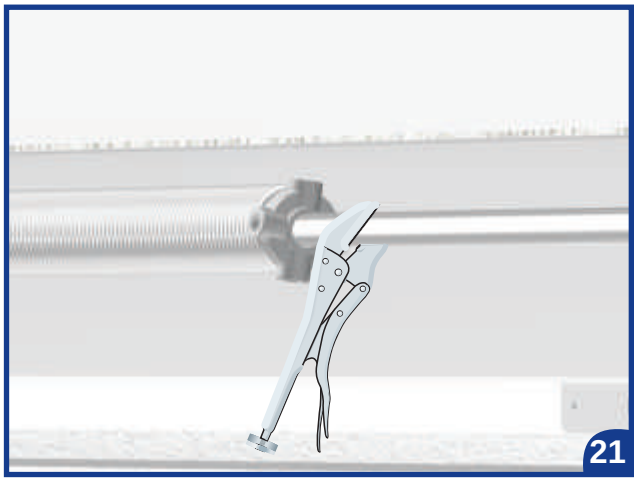
21